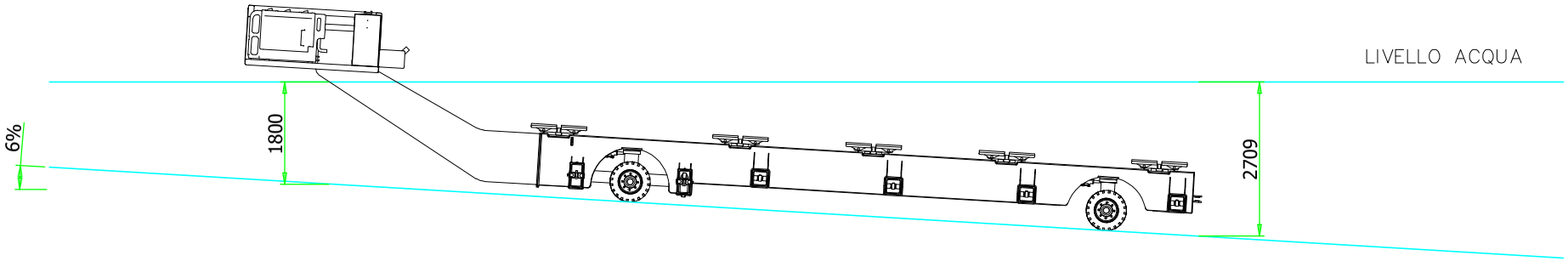

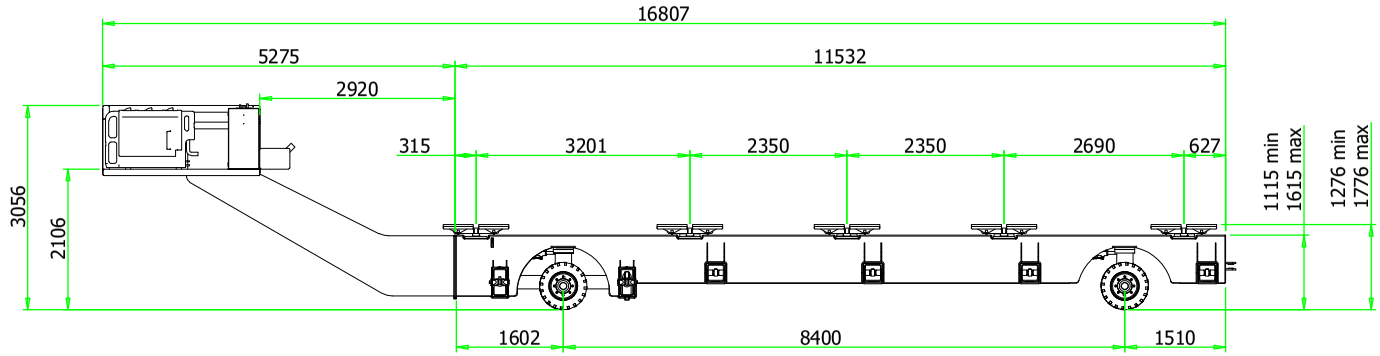

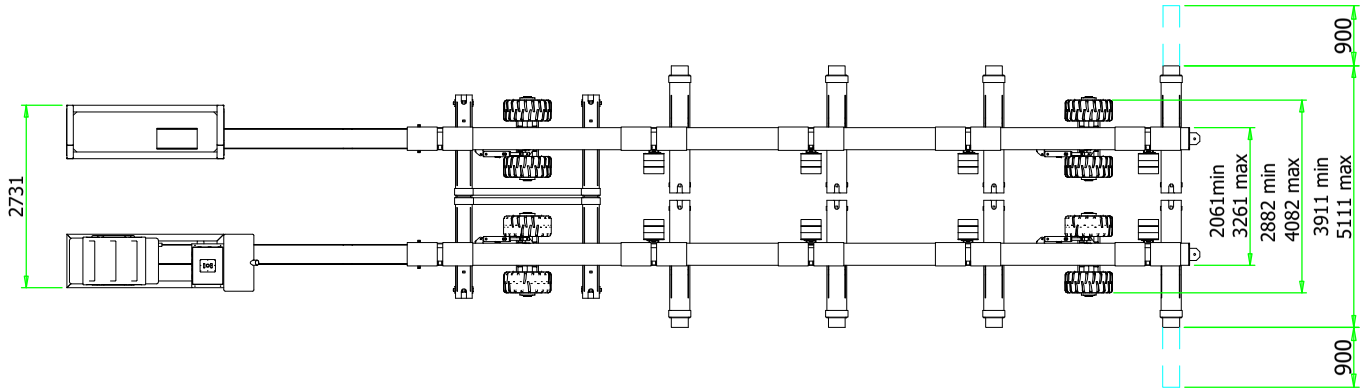

.FOOT PRINT 784 cmq
.9200 Kg at WHEELS
.SPECIFIC PRESSURE
ON THE GROUND 11,7 Kg/cmq

PRELIMINARY

ABI TRAILERS
MOVING SOLUTIONS SPECIALISTS
Via A.Coppi 40
41043 Formigine (MO)
Tel: +39-059-558392
Fax: +39-059-578021
Internet: http://www.abi-trailer.com

Disegno di proprietà di Abi Trailers vietata la riproduzione e/o la comunicazione a terzi. La ditta tutela i propri diritti a norma di legge.

Descrizione:	CARRELLO MBTA50 L.16807		
Disegno Nr.:	20_MBTA50_160		
Trattamento:		Peso:	
Scala: 1:100	Data: 09/12/20	Disegnatore: Francesco Ceresoli	
Smussi non quotati:		Raggi non quotati:	